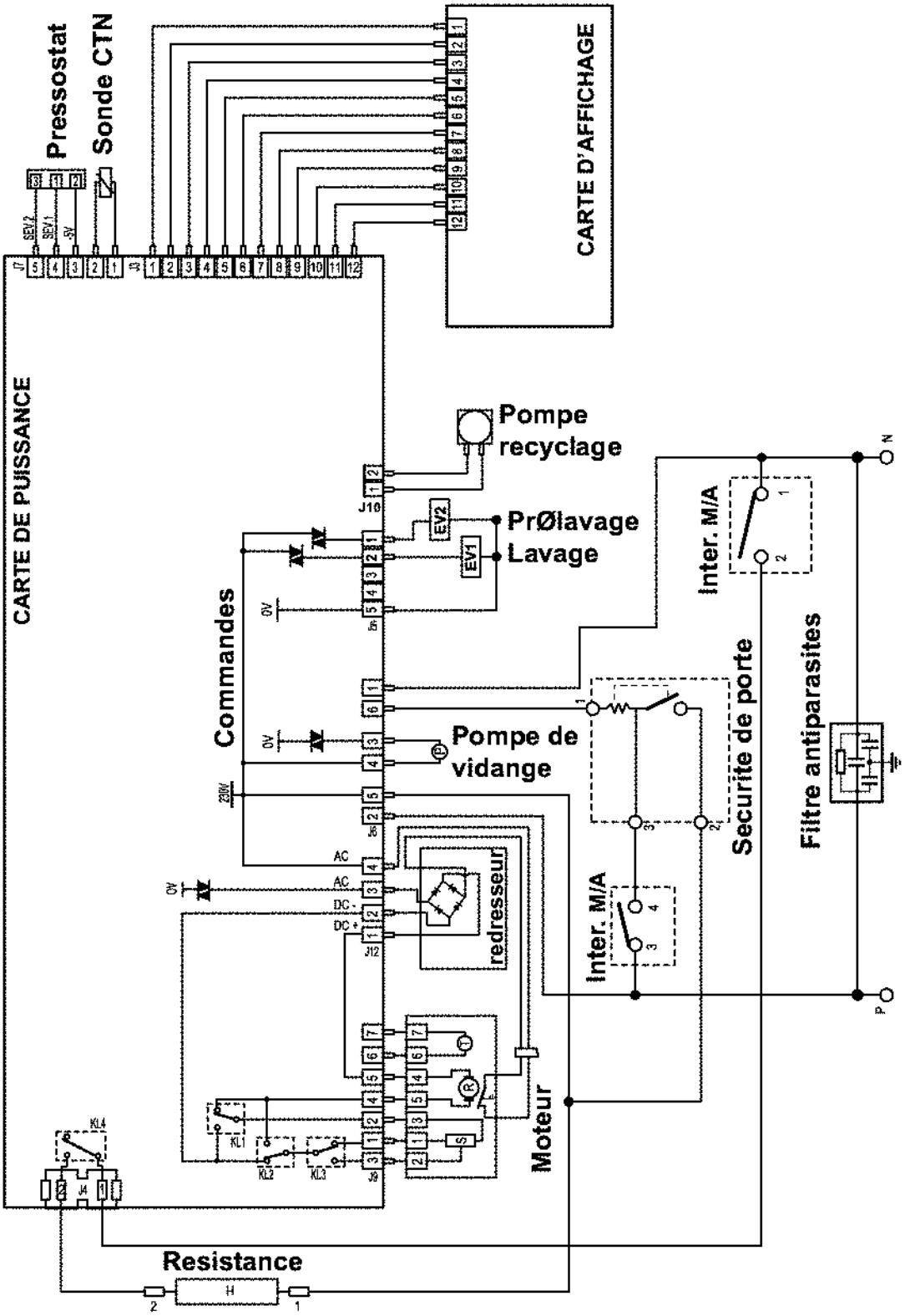
Pressostat
Sonde CTN
CARTE D'AFFICHAGE
CARTE DE PUISSANCE
Pompe recyclage
PrØlavage
Lavage
Commandes
Pompe de vidange
redresseur
Inter. M/A
Securite de porte
Filtre antiparasites
Moteur
Resistance